ԷԼԵԿՇԻՆ

ՆԱԽԱԳԻԾ

ՀՀ ԱՐԱԳԱԾՈՏՆԻ ՄԱՐԶԻ ԱՇՏԱՐԱԿ ՔԱՂԱՔԻ ԱՐՏԵՄԻ ԱՅՎԱԶՅԱՆԻ ԱՆՎԱՆ
ԵՐԱԺՇՏԱԿԱՆ ԴՊՐՈՑԻ ՏԱՆԻՔԻ ՀԻՄՆԱՆՈՐՈԳՄԱՆ

<< ԷԼԵԿՇԻՆ >> ՍՊԸ

ՆԱԽԱԳԻԾ

ՀՀ ԱՐԱԳԱԾՈՏՆԻ ՄԱՐԶԻ ԱՇՏԱՐԱԿ ՔԱՂԱՔԻ ԱՐՏԵՄԻ ԱՅՎԱԶՅԱՆԻ ԱՆՎԱՆ ԵՐԱԺՇՏԱԿԱՆ ԴՊՐՈՑԻ ՏԱՆԻՔԻ ՀԻՄՆԱՆՈՐՈԳՄԱՆ

ՊԱՏՎԵՐ՝ ՀՀԱՄԱՇՏ-ԳՀԾՁԲ – 25/17

ՀԱՄԱՁԱՅՆԵՑՎԱԾ Է՝

ՊԱՏՎԻՐԱՏՈՒ՝ ԱՇՏԱՐԱԿԻ ՀԱՄԱՅՆՔԱՊԵՏԱՐԱՆ

ԱՇՏԱՐԱԿ ՀԱՄԱՅՆՔԻ ՂԵԿԱՎԱՐ՝ Թ. ՇԱՀՎԵՐԴՅԱՆ

ԼԻՑԵՆԶԻԱ ՔՊԼ 000538, 2-րդ դաս

<<**ԷԼԵԿՇԻՆ**>> ՍՊԸ ՏՆՕՐԵՆ Հ. ԴԱՎԹՅԱՆ

Ն.Գ.Ճ. Դ. ՇԵՐՄԱԶԱՆՅԱՆ

Ք. ՎԱՆԱՁՈՐ 2025թ.

ԱՇԽԱՏԱՆՔԱՅԻՆ ԳԾԱԳՐԵՐԻ ՑԱՆԿ

N	ԹԵՐԹԵՐԻ ԱՆՎԱՆՈՒՄԸ	ԹԵՐԹ
1		20
1	ԸՆԴՀԱՆՈՒՐ ՏՎՅԱԼՆԵՐ: ԲԱՑԱՏՐԱԳԻՐ	ճՇ -1
2	ՏԱՆԻՔԻ ՀԱՏԱԿԱԳԻԾ /ՉԱՓԱԳՐՈՒԹՅՈՒՆ/	ճՇ -2
3	ՏԱՆԻՔԻ ՀԱՏԱԿԱԳԻԾ /ՆԱԽԱԳԾՎՈՂ/	ճՇ -3
4	ԾՊԵՂԻ ԵՎ ԿԱՎԱՐԱՄԱԾԻ ՀԱՏԱԿԱԳԻԾ /ՉԱՓԱԳՐՈՒԹՅՈՒՆ/	ճՇ -4
5	ԾՊԵՂԻ ԵՎ ԿԱՎԱՐԱՄԱԾԻ ՀԱՏԱԿԱԳԻԾ /ՆԱԽԱԳԾՎՈՂ/	ճՇ -5
6	ԿՏՐՎԱԾՔ 1-1: ՉԱՓԱԳՐՈՒԹՅՈՒՆ	ճՇ -6
7	ԿՏՐՎԱԾՔ 1-1: ՆԱԽԱԳԾՎՈՂ	ճՇ -7
8	ՀԱՆԳՈՒՅՑՆԵՐ	ճՇ -8
9	ՊՐՈՖԻԼԱՎՈՐ ԹԻԹԵՂԻ ԱՄՐԱՑՄԱՆ ՀԱՆԳՈՒՅՑ:	ճՇ -9
10	ՀԱՏՎԱԾՔ ՏԱՆԻՔԻ ՀԱՏԱԿԱԳԾԻՑ: ՁՆԱՐԳԵԼԻՉՆԵՐ: ՁՆԱՐԳԵԼԻՉՆԵՐԻ ՏԵՂԱԴՐՄԱՆ ՀԱՆԳՈՒՅՑ -1:	ճՇ -10
11	ՏԱՆԻՔԻ ՄԵՏԱՂԱԿԱՆ ՃԱՂԱԾԱՐ,ՆՅՈՒԹԵՐԻ ՄԱՄՆԱԳԻՐ	ճՇ -11
12	ՀԱՏՎԱԾ ՏԱՆԻՔ ԲԱՐՁՐԱՑՈՂ ԱՍՏԻՃԱՆՆԵՐԻՑ	ճՇ -12
13	ՏԱՆԻՔԻ ՆՈՐՈԳՄԱՆ ԵՎ ՔԱՆԴՄԱՆ ԱՇԽԱՏԱՆՔՆԵՐԻ ՄԱՄՆԱԳԻՐ	ճՇ -13
14	ԱՇԽԱՏԱՆՔՆԵՐԻ ԿԱՏԱՐՄԱՆ ԺԱՄԱՆԱԿԱՑՈՒՅՑ	ճՇ -14

ԲԱՑԱՏՐԱԳԻՐ

ՀՀ ԱՐԱԳԱԾՈՏՆԻ ՄԱՐԶԻ ԱՇՏԱՐԱԿ ՔԱՂԱՔԻ Ն. ԱՇՏԱՐԱԿԵՑՈՒ ՀՐԱՊԱՐԱԿ 10 ՀԱՍՑԵՈՒՄ ԵՐԱԺՇՏԱԿԱՆ ԴՊՐՈՑԻ ՇԵՆՔԵՐԻ ՏԱՆԻՔԻ ՀԻՄՆԱՆՈՐՈԳՄԱՆ ԱՇԽԱՏԱՆՔՆԵՐԻ ՆԱԽԱԳԻԾԸ ԿԱՏԱՐՎԵԼ Է ՊԱՏՎԻՐԱՏՈՒ՝ ԱՇՏԱՐԱԿ ՀԱՄԱՅՆՔԱՊԵՏԱՐԱՆԻ ՊԱՏՎԵՐԻ ԵՎ ՃԱՐՏԱՐԱՊԵՏԱՀԱՏԱԿԱԳԾԱՅԻՆ ԱՌԱՋԱԴՐԱՆՔԻ ՀԻՄԱՆ ՎՐԱ:

Նախագծով նախատեսվում է հետևյալ աշխատանքները .

1. Տանիքի գունավոր պրոֆիլավոր ցինկապատ թիթեղի քանդում
2. Գունավոր պրոֆիլավոր ցինկապատ թիթեղի կառուցում, գույնը համաձայնեցնել պատվիրատուի հետ/հաստ. 0.5 մմ/
3. Ջրհորդանի կառուցում
4. Մետաղական աստիճանների տեղադրում
5. Տանիքի փայտանյութի մասնակի փոխարինում նոր փայտանյութով
6. Տանիքի փայտանյութի հրդեսաշաշտպանում
7. Պողպատե պաշտպանիչ ճաղաշարի տեղադրում:
8. Ձնարգելիչների տեղադրում
9. Ջերմամեկուսիչ շերտի կառուցում

Նախագիծը մշակված է ՀՀՇՆ 20-06-2014, ՀՀՇՆ 31-04-2022, ՀՀՇՆ 20-04-2020, ՀՀՇՆ 13-03-2022, ՀՀՇՆ 31-01-2014 պահանջներին համապատասխան և հաշվի է առնված պատվիրատուի առաջարկությունները:
Աշխատանքների իրականացման համար անհրաժեշտ մեխանիզմներն են՝ ինքնաթափ ավտոմեքենա, վերամբարձ կռունկ:
Աշխատանքների կատարման համար շինարարի կողմից պետք է ներկայացվի «կապիտալ շինարարության իրականացման» քաղաքացիական ոլորտին վերաբերվող լիցենզիա:
-Աշխատանքների կատարման
համար շինարարի կողմից պետք է ներկայացվի օգտագործվող նյութերի որակը հաստատող հավաստագիր:
Վերանորոգման աշխատանքները կատարել պահպանելով տեխնոլոգիական նկատառումները, անվտանգության տեխնիկայի կանոնները:

ՏՆՕՐԵՆ	Հ. ԴԱՎԹՅԱՆ		ՀՀ ԱՐԱԳԱԾՈՏՆԻ ՄԱՐԶԻ ԱՇՏԱՐԱԿ ՔԱՂԱՔԻ ԱՐՏԵՄԻ ԱՅՎԱԶՅԱՆԻ ԱՆՎԱՆ ԵՐԱԺՇՏԱԿԱՆ ԴՊՐՈՑԻ ՏԱՆԻՔԻ ՀԻՄՆԱՆՈՐՈԳՄԱՆ ՆԱԽԱԳԻԾ	ՊԱՏՎԵՐ	
Ն. Գ. Ճ.	Դ. ՇԵՐՄԱԶԱՆՅԱՆ				
ԳԾԵՑ	Դ. ՇԵՐՄԱԶԱՆՅԱՆ		ՊԱՏՎԻՐԱՏՈՒ՝ ԱՇՏԱՐԱԿԻ ՀԱՄԱՅՆՔԱՊԵՏԱՐԱՆ	ԹԵՐԹ	ԹԵՐԹԵՐ
				ճՇ-1	
			ԸՆԴՀԱՆՈՒՐ ՏՎՅԱԼՆԵՐ, ԲԱՑԱՏՐԱԳԻՐ	ԷԼԵԿՇԻՆ	

ՏԱՆԻՔԻ ՀԱՏԱԿԱԳԻԾ ՉԱՓԱԳՐՈՒԹՅՈՒՆ Մ 1:100

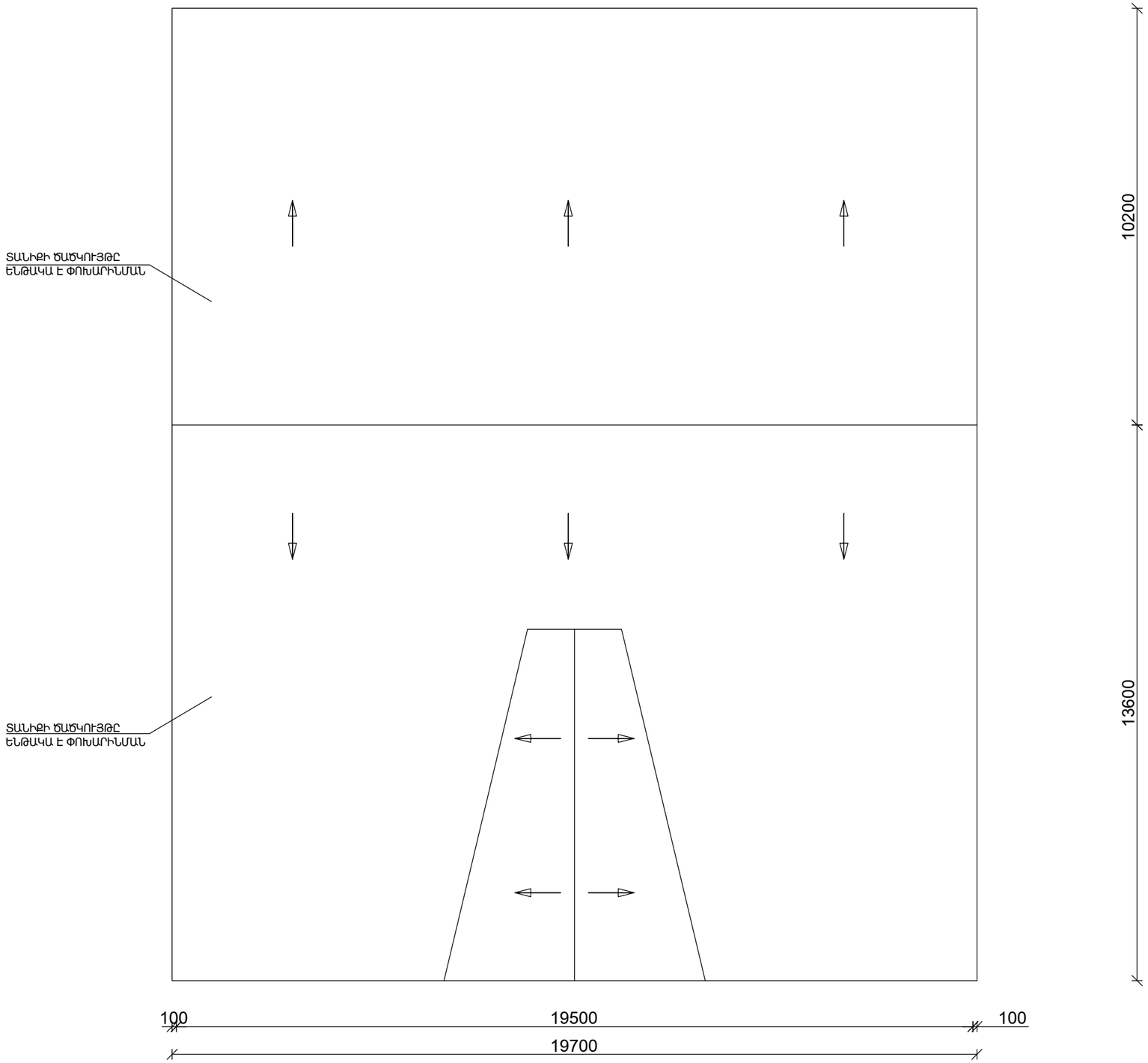

ՏՆՕՐԵՆ	Հ. ԴԱՎԹՅԱՆ		ՀՀ ԱՐԱԳԱԾՈՏՆԻ ՄԱՐԶԻ ԱՇՏԱՐԱԿ ՔԱՂԱՔԻ ԱՐՏԵՄԻ ԱՅՎԱԶՅԱՆԻ ԱՆՎԱՆ ԵՐԱԺՇՏԱԿԱՆ ԴՊՐՈՑԻ ՏԱՆԻՔԻ ՀԻՄՆԱՆՈՐՈԳՄԱՆ ՆԱԽԱԳԻԾ	ՊԱՏՎԵՐ	
Ն. Գ. Ճ.	Դ. ՇԵՐՄԱԶԱՆՅԱՆ				
ԳԾԵՑ	Դ. ՇԵՐՄԱԶԱՆՅԱՆ		ՊԱՏՎԻՐԱՏՈՒ՝ ԱՇՏԱՐԱԿԻ ՀԱՄԱՅՆՔԱՊԵՏԱՐԱՆ	ԹԵՐԹ	ԹԵՐԹԵՐ
				ՃՇ-2	
			ՏԱՆԻՔԻ ՀԱՏԱԿԱԳԻԾ ՉԱՓԱԳՐՈՒԹՅՈՒՆ	ԷԼԵԿՇԻՆ	

ՏԱՆԻՔԻ ՀԱՏԱԿԱԳԻԾ ՆԱԽԱԳԾՎՈՂ Մ 1:100

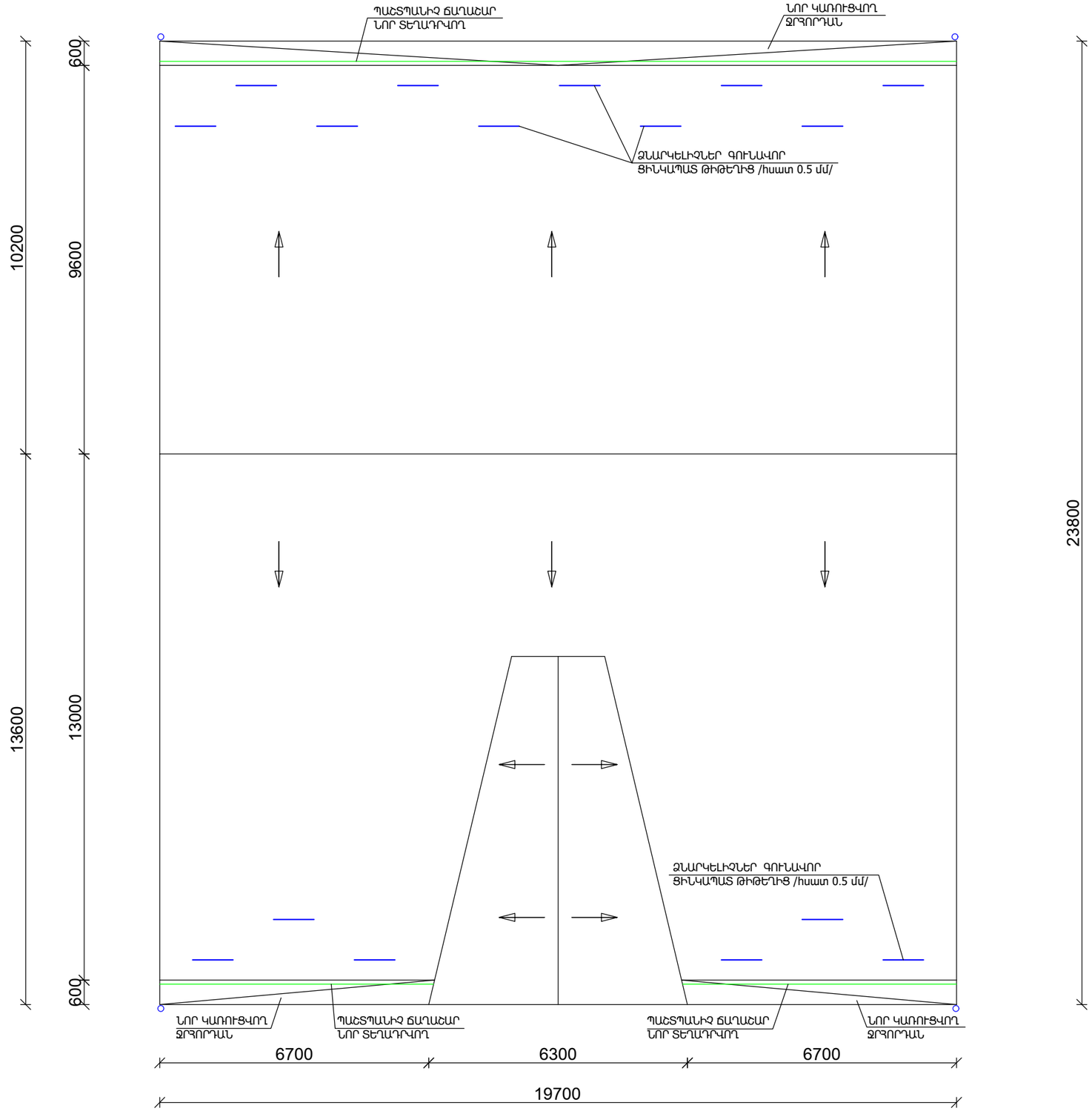

ՏՆՕՐԵՆ	Հ. ԴԱՎԹՅԱՆ		ՀՀ ԱՐԱԳԱԾՈՏՆԻ ՄԱՐԶԻ ԱՇՏԱՐԱԿ ՔԱՂԱՔԻ ԱՐՏԵՄԻ ԱՅՎԱԶՅԱՆԻ ԱՆՎԱՆ ԵՐԱԺՇՏԱԿԱՆ ԴՊՐՈՑԻ ՏԱՆԻՔԻ ՀԻՄՆԱՆՈՐՈԳՄԱՆ ՆԱԽԱԳԻԾ	ՊԱՏՎԵՐ	
Ն. Գ. Ճ.	Դ. ՇԵՐՄԱԶԱՆՅԱՆ				
ԳԾԵՑ	Դ. ՇԵՐՄԱԶԱՆՅԱՆ		ՊԱՏՎԻՐԱՏՈՒ՝ ԱՇՏԱՐԱԿԻ ՀԱՄԱՅՆՔԱՊԵՏԱՐԱՆ	ԹԵՐԹ	ԹԵՐԹԵՐ
				ՃՇ-3	
			ՏԱՆԻՔԻ ՀԱՏԱԿԱԳԻԾ ՆԱԽԱԳԾՎՈՂ	ԷԼԵԿՇԻՆ	

ԾՊԵՂԻ ԵՎ ԿԱՎԱՐԱՄԱԾԻ ՀԱՏԱԿԱԳԻԾ /ՉԱՓԱԳՐՈՒԹՅՈՒՆ/ Մ 1:100

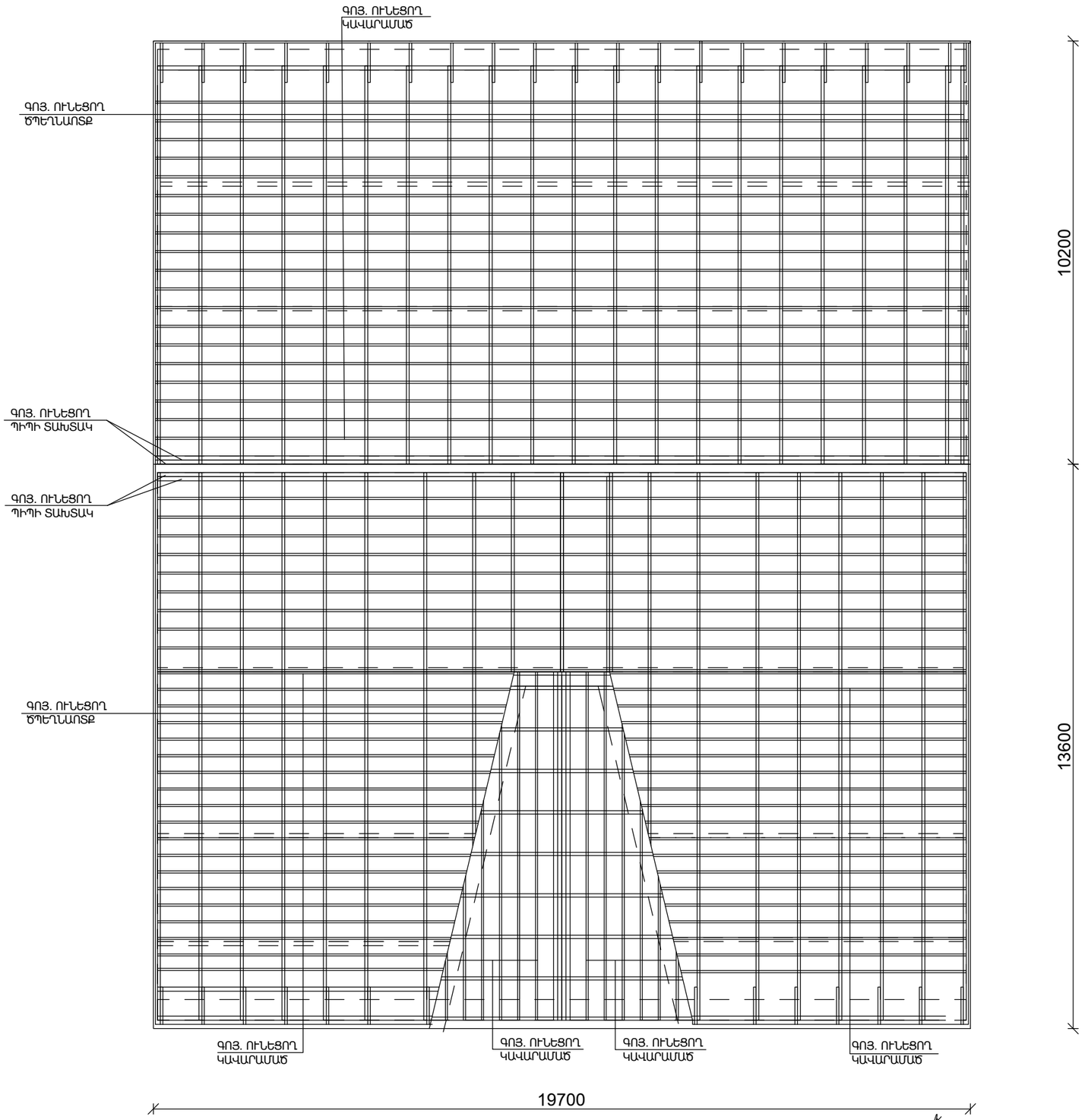

ՏՆՕՐԵՆ	Հ. ԴԱՎԹՅԱՆ		ՀՀ ԱՐԱԳԱԾՈՏՆԻ ՄԱՐԶԻ ԱՇՏԱՐԱԿ ՔԱՂԱՔԻ ԱՐՏԵՄԻ ԱՅՎԱԶՅԱՆԻ ԱՆՎԱՆ ԵՐԱԺՇՏԱԿԱՆ ԴՊՐՈՑԻ ՏԱՆԻՔԻ ՀԻՄՆԱՆՈՐՈԳՄԱՆ ՆԱԽԱԳԻԾ	ՊԱՏՎԵՐ	
Ն. Գ. Ճ.	Դ. ՇԵՐՄԱԶԱՆՅԱՆ				
ԳԾԵՑ	Դ. ՇԵՐՄԱԶԱՆՅԱՆ		ՊԱՏՎԻՐԱՏՈՒ՝ ԱՇՏԱՐԱԿԻ ՀԱՄԱՅՆՔԱՊԵՏԱՐԱՆ	ԹԵՐԹ	ԹԵՐԹԵՐ
				ԱՇ-4	
			ՏԱՆԻՔԻ ՀԱՏԱԿԱԳԻԾ ՆԱԽԱԳԾՎՈՂ	ԷԼԵԿՇԻՆ	

ԾՊԵՂԻ ԵՎ ԿԱՎԱՐԱՄԱԾԻ ՀԱՏԱԿԱԳԻԾ /ՆԱԽԱԳԾՎՈՂ/ Մ 1:100

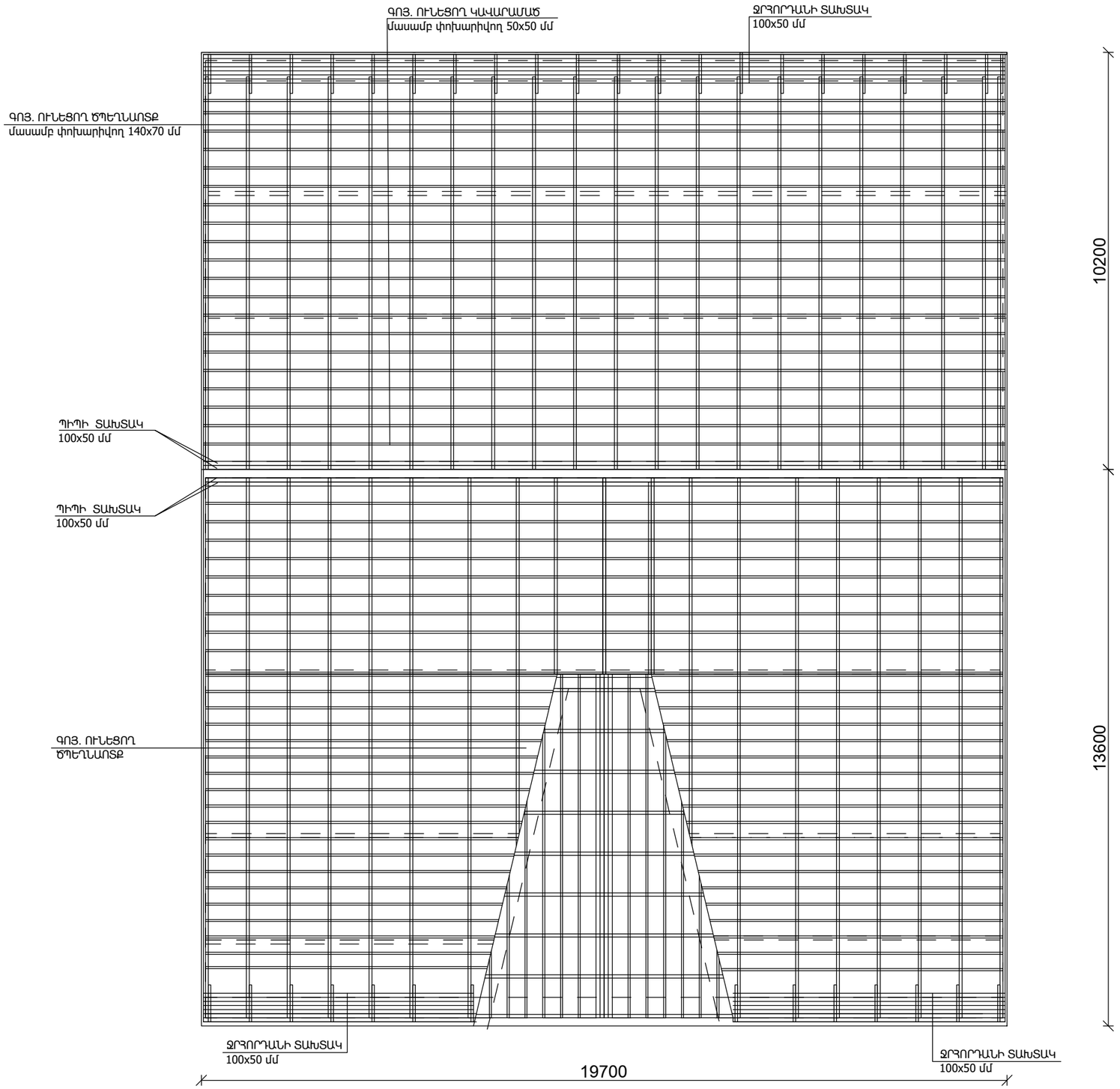

ՏՆՕՐԵՆ	Հ. ԴԱՎԹՅԱՆ		ՀՀ ԱՐԱԳԱԾՈՏՆԻ ՄԱՐԶԻ ԱՇՏԱՐԱԿ ՔԱՂԱՔԻ ԱՐՏԵՄԻ ԱՅՎԱԶՅԱՆԻ ԱՆՎԱՆ ԵՐԱԺՇՏԱԿԱՆ ԴՊՐՈՑԻ ՏԱՆԻՔԻ ՀԻՄՆԱՆՈՐՈԳՄԱՆ ՆԱԽԱԳԻԾ	ՊԱՏՎԵՐ	
Ն. Գ. Ճ.	Գ. ՇԵՐՄԱԶԱՆՅԱՆ				
ԳՇԵՑ	Գ. ՇԵՐՄԱԶԱՆՅԱՆ		ՊԱՏՎԻՐԱՏՈՒ՝ ԱՇՏԱՐԱԿԻ ՀԱՄԱՅՆՔԱՊԵՏԱՐԱՆ	ԹԵՐԹ	ԹԵՐԹԵՐ
				ԱՇ-5	
			ՏԱՆԻՔԻ ՀԱՏԱԿԱԳԻԾ ՆԱԽԱԳԾՎՈՂ	ԷԼԵԿՇԻՆ	

ԿՏՐՎԱԾՔ 1-1 Մ 1:100
ՉԱՓԱԳՐՈՒԹՅՈՒՆ

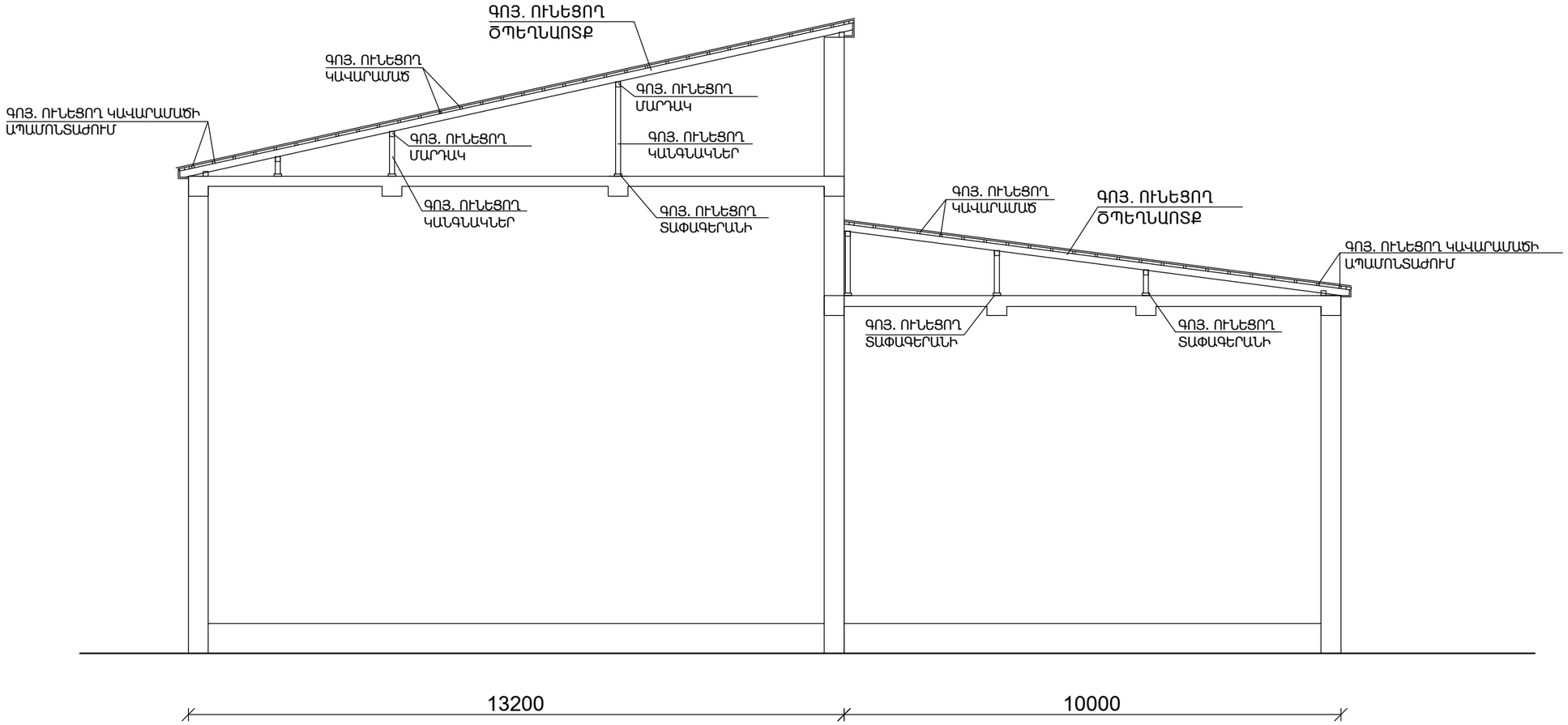

ԾԱՆՈԹՈՒԹՅՈՒՆ

ՏԱՆԻՔԻ ՓԱՅՏԱՆՅՈՒԹԸ ՄՆՈՒՄ Է ՆՈՒՅՆԸ , ՄԱՍԱՄԲ ՓՈԽԱՐԻՆԵԼՈՎ

ՏՆՕՐԵՆ	Հ . ԴԱՎԹՅԱՆ		ՀՀ ԱՐԱԳԱԾՈՏՆԻ ՄԱՐԶԻ ԱՇՏԱՐԱԿ ՔԱՂԱՔԻ ԱՐՏԵՄԻ ԱՅՎԱԶՅԱՆԻ ԱՆՎԱՆ ԵՐԱԺՇՏԱԿԱՆ ԴՊՐՈՑԻ ՏԱՆԻՔԻ ՀԻՄՆԱՆՈՐՈԳՄԱՆ ՆԱԽԱԳԻԾ	ՊԱՏՎԵՐ	
Ն. Գ. Ճ.	Դ. ՇԵՐՄԱԶԱՆՅԱՆ				
ԳԾԵՑ	Դ. ՇԵՐՄԱԶԱՆՅԱՆ		ՊԱՏՎԻՐԱՏՈՒ ՝ ԱՇՏԱՐԱԿԻ ՀԱՄԱՅՆՔԱՊԵՏԱՐԱՆ	ԹԵՐԹ	ԹԵՐԹԵՐ
				ՃՇ-6	
			ՏԱՆԻՔԻ ՀԱՏԱԿԱԳԻԾ ՆԱԽԱԳԾՎՈՂ	ԷԼԵԿՇԻՆ	

ԿՏՐՎԱԾՔ 1-1 Մ 1:100
ՆԱԽԱԳԾՎՈՂ

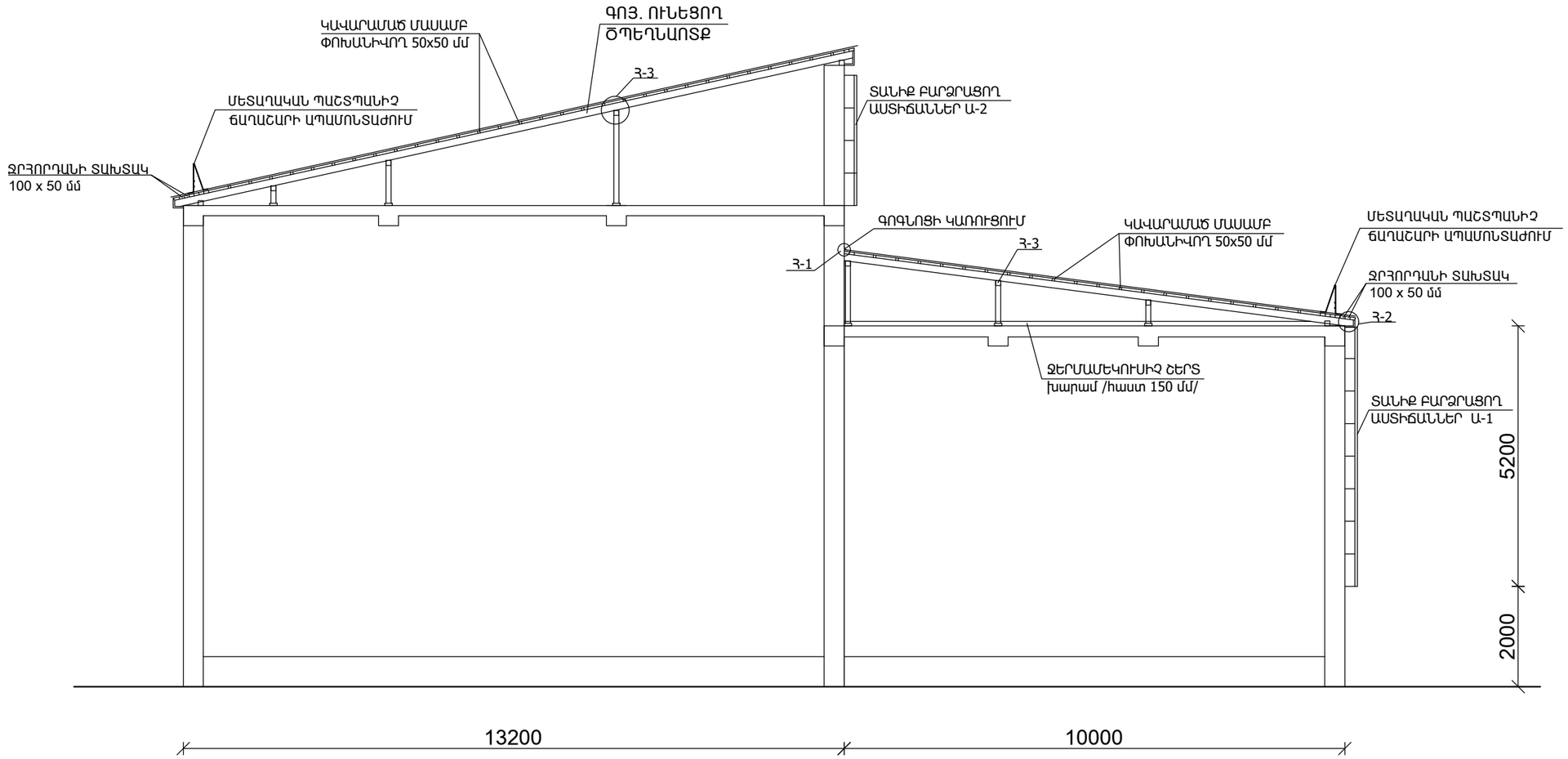

ԾԱՆՈԹՈՒԹՅՈՒՆ

1. Տանիքի փայտանյութի մասամբ փոխարինում նոր փայտանյութով
2. Տանիքի կտրվածքում բարձրության նիշերը չեն փոփխվում,կարկասվորման սխեման մնում է անփոփոխ : Կատարվում է տանիքի նորոգում
3. Լրացուցիչ փայտանյութը օգտագործել վնասված եվ փթած ծպեղնատոքերի,կանգնակների մարդակների,որմնափայտերի ,տափագերանների փոխարինման եվ պակասող փայտանյութի լրացման համար։

ՏՆՕՐԵՆ	Հ. ԴԱՎԹՅԱՆ		ՀՀ ԱՐԱԳԱԾՈՏՆԻ ՄԱՐԶԻ ԱՇՏԱՐԱԿ ՔԱՂԱՔԻ ԱՐՏԵՄԻ ԱՅՎԱԶՅԱՆԻ ԱՆՎԱՆ ԵՐԱԺՇՏԱԿԱՆ ԴՊՐՈՑԻ ՏԱՆԻՔԻ ՀԻՄՆԱՆՈՐՈԳՄԱՆ ՆԱԽԱԳԻԾ	ՊԱՏՎԵՐ	
Ն. Գ. Ճ.	Դ. ՇԵՐՄԱԶԱՆՅԱՆ				
ԳԾԵՑ	Դ. ՇԵՐՄԱԶԱՆՅԱՆ		ՊԱՏՎԻՐԱՏՈՒ ՝ ԱՇՏԱՐԱԿԻ ՀԱՄԱՅՆՔԱՊԵՏԱՐԱՆ	ԹԵՐԹ	ԹԵՐԹԵՐ
				ՃՇ-7	
			ՏԱՆԻՔԻ ՀԱՏԱԿԱԳԻԾ ՆԱԽԱԳԾՎՈՂ	ԷԼԵԿՇԻՆ	

ՀԱՆԳՈՒՅՑ -1

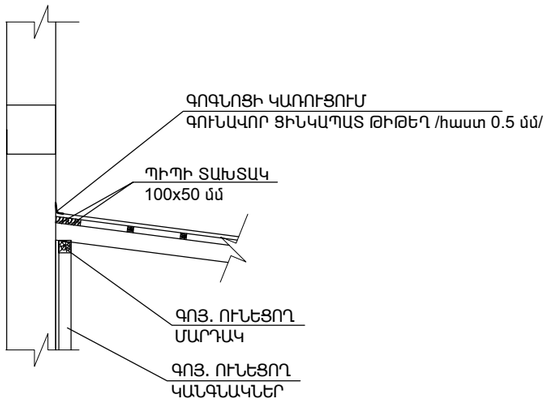

ՀԱՆԳՈՒՅՑ -2

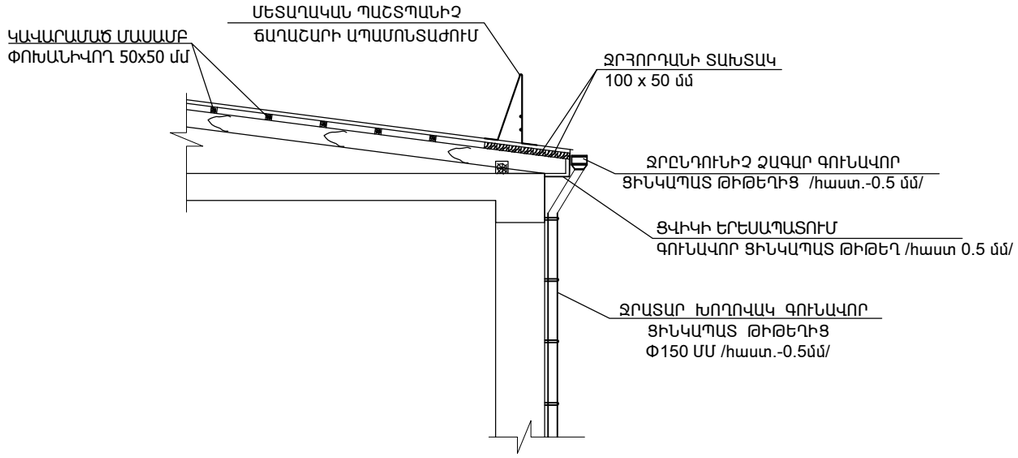

ՀԱՆԳՈՒՅՑ -3

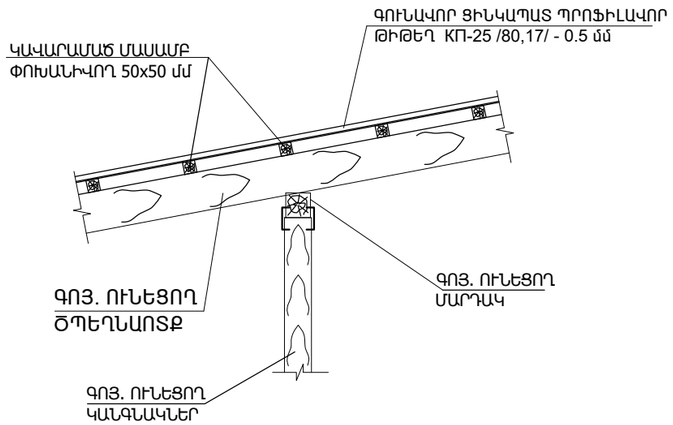

ՀԱՆԳՈՒՅՑ -4

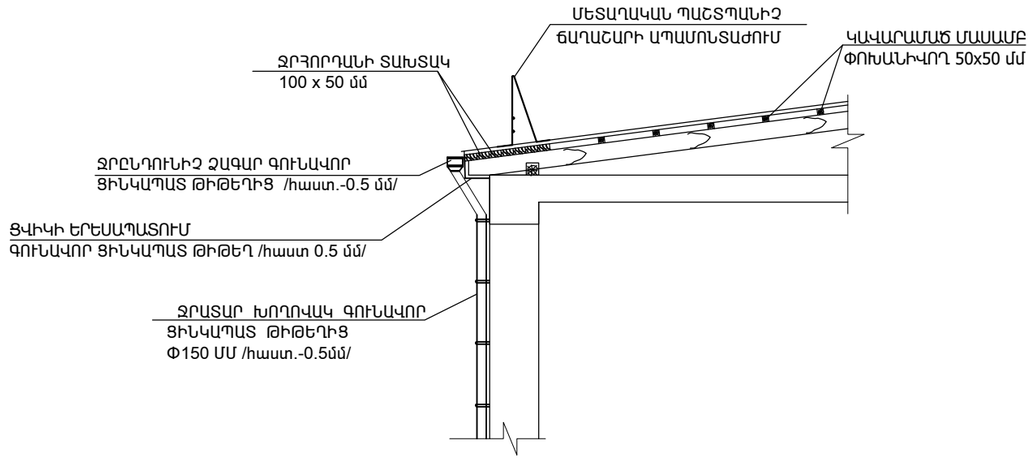

ՏՆՕՐԵՆ	Հ. ԴԱՎԹՅԱՆ		ՀՀ ԱՐԱԳԱԾՈՏՆԻ ՄԱՐԶԻ ԱՇՏԱՐԱԿ ՔԱՂԱՔԻ ԱՐՏԵՄԻ ԱՅՎԱԶՅԱՆԻ ԱՆՎԱՆ ԵՐԱԺՇՏԱԿԱՆ ԴՊՐՈՑԻ ՏԱՆԻՔԻ ՀԻՄՆԱՆՈՐՈԳՄԱՆ ՆԱԽԱԳԻԾ	ՊԱՏՎԵՐ	
Ն. Գ. Ճ.	Դ. ՇԵՐՄԱԶԱՆՅԱՆ				
ԳՇԵՑ	Դ. ՇԵՐՄԱԶԱՆՅԱՆ		ՊԱՏՎԻՐԱՏՈՒ՝ ԱՇՏԱՐԱԿԻ ՀԱՄԱՅՆՔԱՊԵՏԱՐԱՆ	ԹԵՐԹ	ԹԵՐԹԵՐ
				ՃՇ-8	
			ՀԱՆԳՈՒՅՑՆԵՐ	ԷԼԵԿՇԻՆ	

ՑԻՆԿԱՊԱՏ ՊՐՈՖԻԼԱՎՈՐ ԹԻԹԵՂԻ ԱՄՐԱՑՄԱՆ ՀԱՆԳՈՒՅՑ

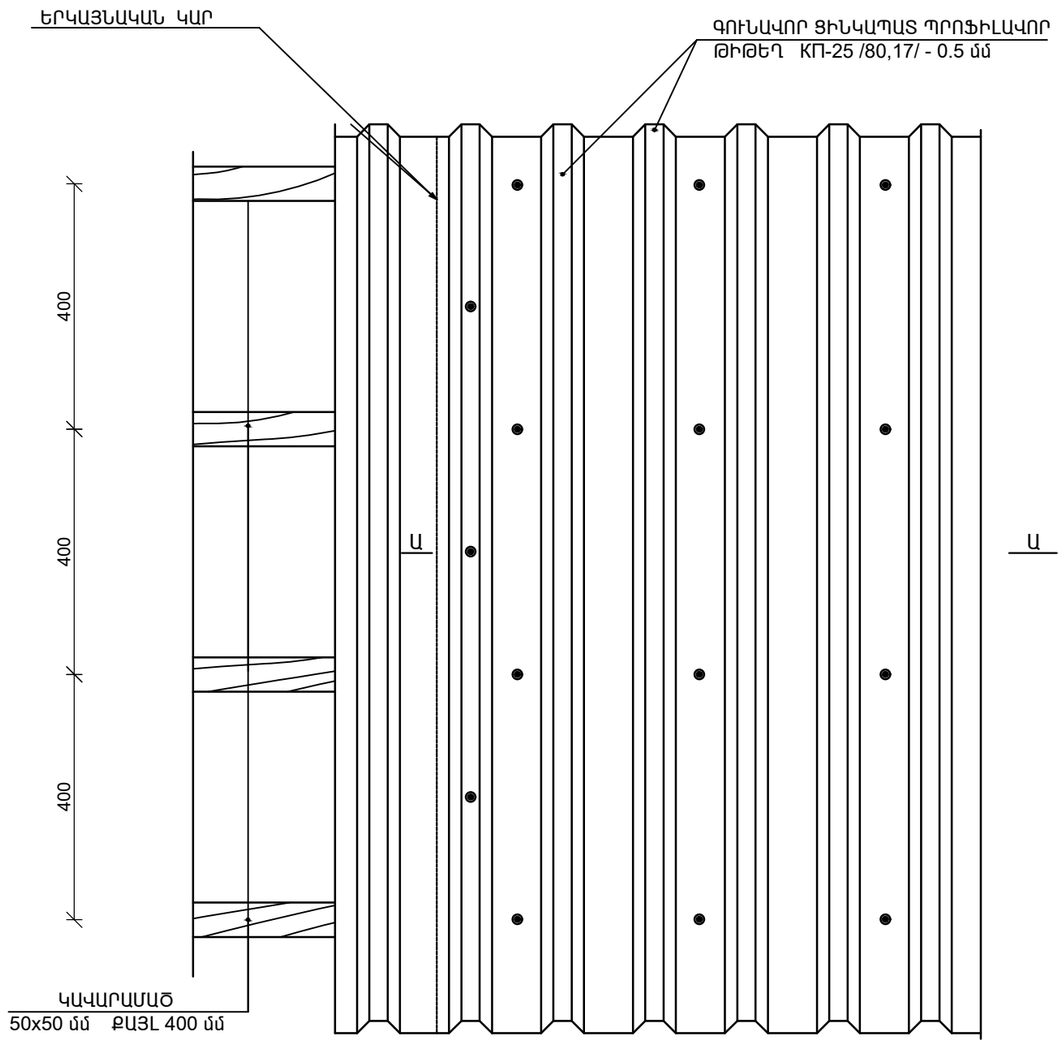

ԿՏՐՎԱԾՔ Ա-Ա

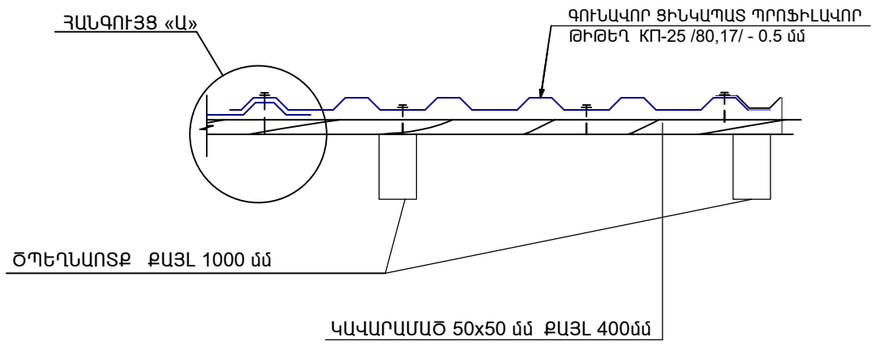

ՀԱՆԳՈՒՅՑ «Ա»

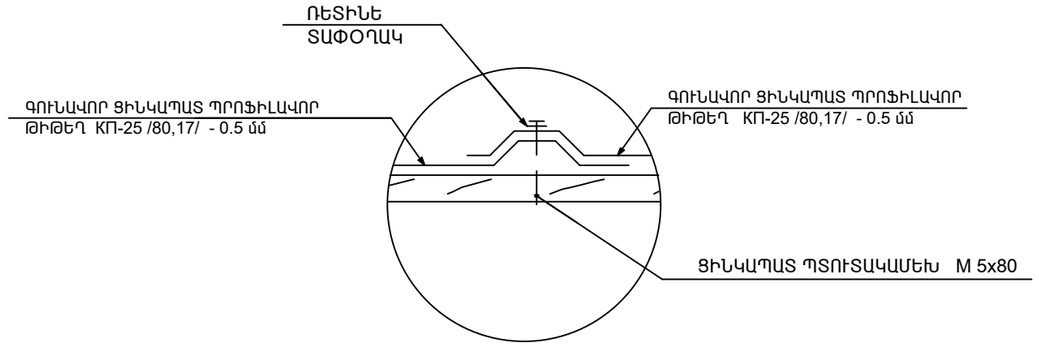

ԾԱՆՈԹՈՒԹՅՈՒՆ

1. ՏԱՆԻՔԻ ԱՄԲՈՂՋ ՓԱՅՏԱՆՅՈՒԹԸ ՀԱԿԱՍԵՊՏԻԿԱՑՆԵԼ ԵՎ ՄՇԱԿԵԼ ՀԱԿԱՀՐԴԵՀԱՅԻՆ ԼՈՒԾՈՒՅԹՈՎ;
2. ՏԱՆԻՔԻ ԾԱԾԿՈՒՅԹԸ ՑԻՆԿԱՊԱՏ ՊՐՈՖԻԼԱՎՈՐ ԹԻԹԵՂԻՑ ՆԱԽԱՏԵՍՎԱԾ Է ԱՄՐԱՑՆԵԼ ԻՔՆԱԿՏՐՈՂ ՊՏՈՒՏԱԿՆԵՐՈՎ ;
3. ՀԵՂՅՈՒՍԱՅԻՆ ՄԻԱՑՈՒՄՆԵՐՈՒՄ ՏԱՓՕՂԱԿՆԵՐԻ ԵՎ ՀԱԿԱՄԱՆԵԿՆԵՐԻ ՏԵՂԱԴՐՈՒՄԸ ՊԱՐՏԱԴԻՐ Է:

ՏՆՕՐԵՆ	Հ. ԴԱՎԹՅԱՆ		ՀՀ ԱՐԱԳԱԾՈՏՆԻ ՄԱՐԶԻ ԱՇՏԱՐԱԿ ՔԱՂԱՔԻ ԱՐՏԵՄԻ ԱՅՎԱԶՅԱՆԻ ԱՆՎԱՆ ԵՐԱԺՇՏԱԿԱՆ ԴՊՐՈՑԻ ՏԱՆԻՔԻ ՀԻՄՆԱՆՈՐՈԳՄԱՆ ՆԱԽԱԳԻԾ	ՊԱՏՎԵՐ	
Ն. Գ. Ճ.	Դ. ՇԵՐՄԱԶԱՆՅԱՆ				
ԳՇԵՑ	Դ. ՇԵՐՄԱԶԱՆՅԱՆ		ՊԱՏՎԻՐԱՏՈՒ ՝ ԱՇՏԱՐԱԿԻ ՀԱՄԱՅՆՔԱՊԵՏԱՐԱՆ	ԹԵՐԹ	ԹԵՐԹԵՐ
				ՃՇ-9	
			ԳՈՒՆԱՎՈՐ ՑԻՆԿԱՊԱՏ ՊՐՈՖԻԼԱՎՈՐ ԹԻԹԵՂԻ ԱՄՐԱՑՄԱՆ ՀԱՆԳՈՒՅՑ: ԿՏՐՎԱԾՔ Ա-Ա: ՀԱՆԳՈՒՅՑ «Ա»:	ԷԼԵԿԾԻՆ	

ՀԱՏՎԱԾՔ ՏԱՆԻՔԻ ՀԱՏԱԿԱԳԾԻՑ

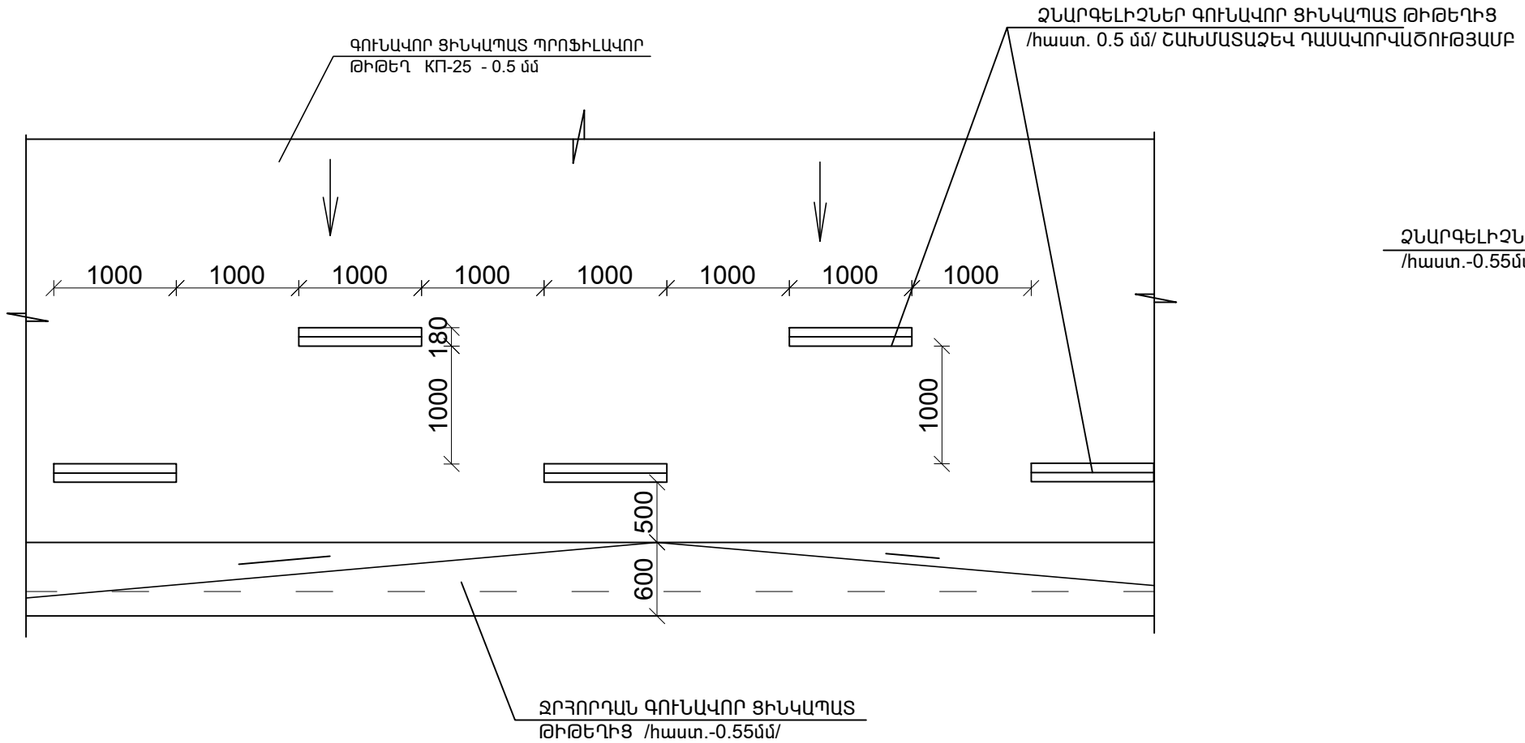

ՉՆԱՐԳԵԼԻՉՆԵՐ

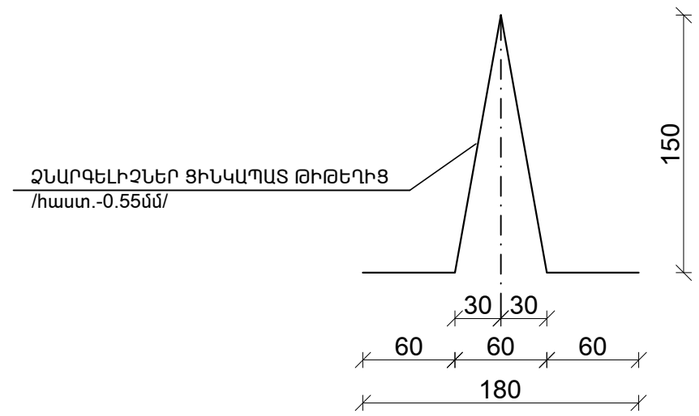

ՉՆԱՐԳԵԼԻՉՆԵՐԻ ՏԵՂԱԴՐՄԱՆ ՀԱՆԳՈՒՅՑ

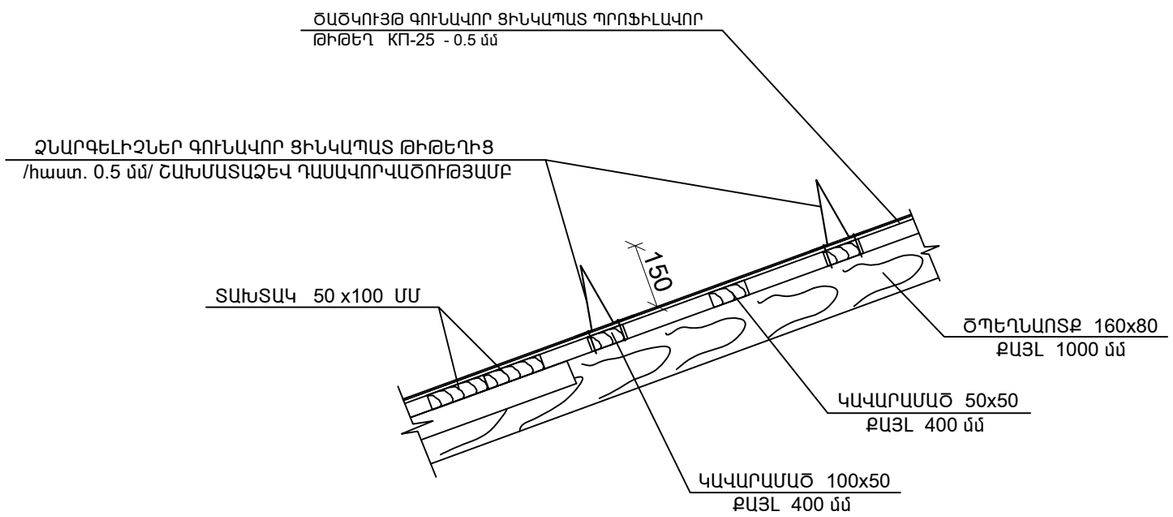

ԾԱՆՈԹՈՒԹՅՈՒՆ

1. ՏԱՆԻՔՈՒՄ ԿԱՌՈՒՑՎՈՂ ՉՆԱՐԳԵԼԻՉՆԵՐ /ԳՈՒՆԱՎՈՐ ՑԻՆԿԱՊԱՏ ԹԻԹԵՂԻՑ հաստ. 0.5 մմ / ԱՄՐԱՑՆԵԼ ՏԱՆԻՔԱԾԱԾԿՈՒՅԹԻՆ /ԳՈՒՆԱՎՈՐ ՑԻՆԿԱՊԱՏ ՊՐՈՖԻԼԱՎՈՐ ԹԻԹԵՂԻՑ / հաստ. 0.5 մմ / ԻՆՔՆԱՊԱՐՈՒՐԱԿՎՈՂ ՊՏՈՒՏԱԿՈՎ Փ 8 /ՄԻԱՅՆ ՓԱՅՏԵ ԿԱՎԱՐԱՄԱԾԻՆ/ :

ՏՆՕՐԵՆ	Հ. ԴԱՎԹՅԱՆ		ՀՀ ԱՐԱԳԱԾՈՏՆԻ ՄԱՐԶԻ ԱՇՏԱՐԱԿ ՔԱՂԱՔԻ ԱՐՏԵՄԻ ԱՅՎԱԶՅԱՆԻ ԱՆՎԱՆ ԵՐԱԺՇՏԱԿԱՆ ԴՊՐՈՑԻ ՏԱՆԻՔԻ ՀԻՄՆԱՆՈՐՈԳՄԱՆ ՆԱԽԱԳԻԾ	ՊԱՏՎԵՐ	
Ն. Գ. Ճ.	Դ. ՇԵՐՄԱԶԱՆՅԱՆ				
ԳԾԵՑ	Դ. ՇԵՐՄԱԶԱՆՅԱՆ		ՊԱՏՎԻՐԱՏՈՒ՝ ԱՇՏԱՐԱԿԻ ՀԱՄԱՅՆՔԱՊԵՏԱՐԱՆ	ԹԵՐԹ	ԹԵՐԹԵՐ
				ՃՇ-10	
			ՀԱՏՎԱԾՔ ՏԱՆԻՔԻ ՀԱՏԱԿԱԳԾԻՑ: ՉՆԱՐԳԵԼԻՉՆԵՐ: ՉՆԱՐԳԵԼԻՉՆԵՐԻ ՏԵՂԱԴՐՄԱՆ ՀԱՆԳՈՒՅՑ -1:	ԷԼԵԿՇԻՆ	

ՏԱՆԻՔԻ ԱՆՎՏԱՆԳՈՒԹՅԱՆ ՄԵՏԱՂԱԿԱՆ ՃԱՂԱՇԱՐ

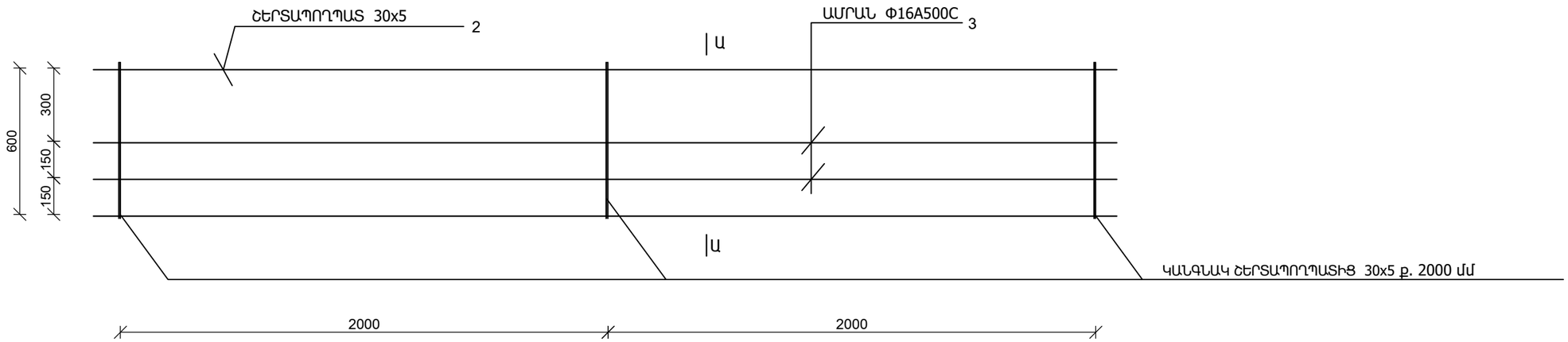

ԿՏՐՎԱԾՔ Ա-Ա

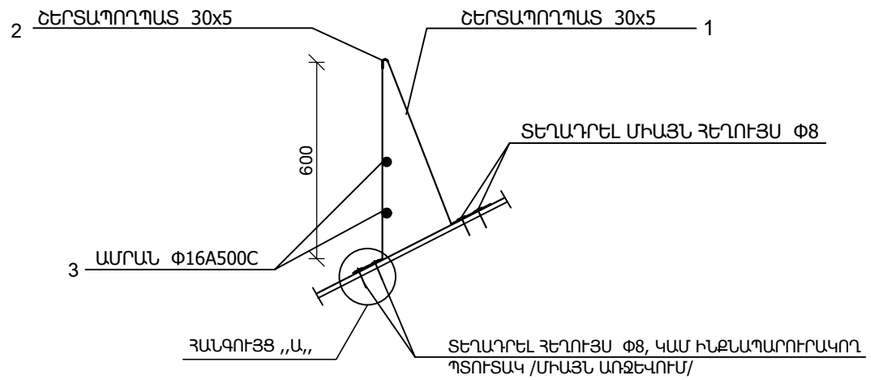

ՀԱՆԳՈՒՅՑ «Ա»

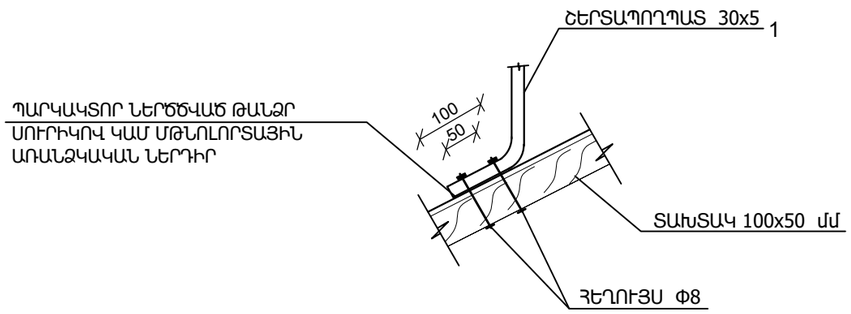

ՏԱՆԻՔԻ ԱՆՎՏԱՆԳՈՒԹՅԱՆ ՄԵՏԱՂԱԿԱՆ ՃԱՂԱՇԱՐ ՆՅՈՒԹԵՐԻ ՄԱՍՆԱԳԻՐ /40.0 գծմ/

ԴԻՐՔԸ	ՆՇԱՆԱԿՈՒՄ	ԱՆՎԱՆՈՒՄԸ		ՔԱՆԱԿԸ հատ	ՔԱՇԸ կգ	ԾԱՆՈԹ.
		ՄԵՏԱՂԱԿԱՆ ԱՐԳԵԼԱՓԱԿՈՂ ՃԱՂԵՐ				
1	ՇԵՐՏԱՊՈՂՊԱՏ ԳՈՍՏ 103-57 *	- 30 x 5	L = 1.50	20	36.0	
2	ՇԵՐՏԱՊՈՂՊԱՏ ԳՈՍՏ 103-57 *	- 30 x 5	L = 40.0	1	48.0	
3	ԱՄՐԱՆ ԳՈՍՏ 5781- 82	Φ16 A500C	L =40.0	2	127.0	
4		ՀԵՂՈՒՅՍ Φ8		320	12.6	
5	ՏԱՆԻՔԻ ԱՆՎՏԱՆԳՈՒԹՅԱՆ ՄԵՏԱՂԱԿԱՆ ՃԱՂԱՇԱՐԻ ՏԵՂԱԴՐՈՒՄ					- 40.0 գծմ
6	ՏԱՆԻՔԻ ԱՆՎՏԱՆԳՈՒԹՅԱՆ ՄԵՏԱՂԱԿԱՆ ՃԱՂԱՇԱՐԻ ՅՈՒՂԱՆԵՐԿՈՒՄ/2 անգամ/					- 11.0 մ^2

ՏՆՕՐԵՆ	Հ. ԴԱՎԹՅԱՆ		ՀՀ ԱՐԱԳԱԾՈՏՆԻ ՄԱՐԶԻ ԱՇՏԱՐԱԿ ՔԱՂԱՔԻ ԱՐՏԵՄԻ ԱՅՎԱԶՅԱՆԻ ԱՆՎԱՆ ԵՐԱԺՇՏԱԿԱՆ ԴՊՐՈՑԻ ՏԱՆԻՔԻ ՀԻՄՆԱՆՈՐՈԳՄԱՆ ՆԱԽԱԳԻԾ	ՊԱՏՎԵՐ	
Ն. Գ. Ճ.	Դ. ՇԵՐՄԱԶԱՆՅԱՆ				
ԳՇԵՑ	Դ. ՇԵՐՄԱԶԱՆՅԱՆ		ՊԱՏՎԻՐԱՏՈՒ՝ ԱՇՏԱՐԱԿԻ ՀԱՄԱՅՆՔԱՊԵՏԱՐԱՆ	ԹԵՐԹ	ԹԵՐԹԵՐ
				ՃՇ-11	
			ՏԱՆԻՔԻ ԱՆՎՏԱՆԳՈՒԹՅԱՆ ՄԵՏԱՂԱԿԱՆ ՃԱՂԱՇԱՐ	ԷԼԵԿՇԻՆ	

ՀԱՏՎԱԾ ՏԱՆԻՔ ԲԱՐՁՐԱՑՈՂ ԱՍՏԻՃԱՆՆԵՐԻՑ ՏԵՍՔ Մ 1:20

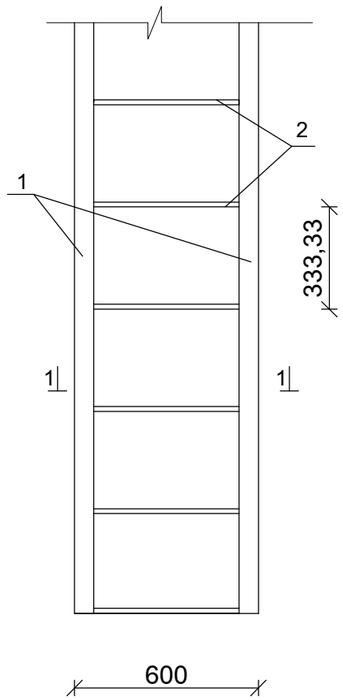

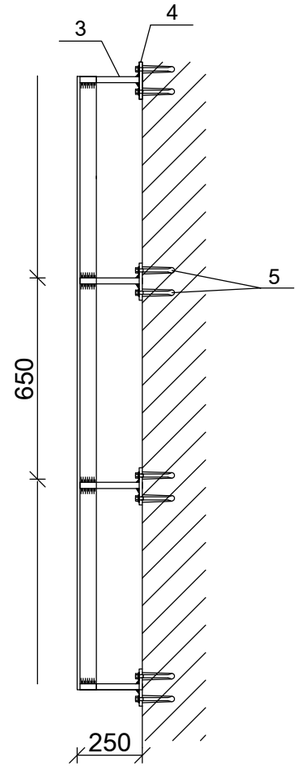

ԿՏՐՎԱԾՔ 1-1

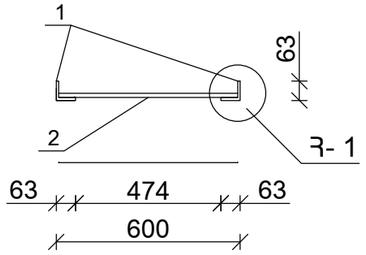

ՀԱՆԳՈՒՅՑ - 1

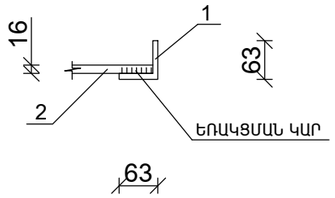

ՄԵՏԱՂԱԿԱՆ ԹԵՐԹ

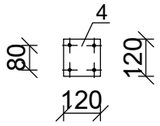

ՏԱՆԻՔԻ ԱՍՏԻՃԱՆՆԵՐԻ ՆՅՈՒԹԵՐԻՐ ՄԱՍՆԱԳԻՐ Ա-1

Հ /Հ	ԱՆՎԱՆՈՒՄԸ	ՄԵԿ էԼ-ՏԻ ԵՐԿԱՐՈՒԹ-ՅՈՒՆԸ /մ/	ՔԱՆԱԿԸ /հատ/	ԸՆԴՀԱՆՈՒՐ ԵՐԿԱՐՈՒԹ-ՅՈՒՆԸ /մ/	ԸՆԴՀ. ՔԱՇԸ 1 ԱՍՏԻՃԱՆԻ ՀԱՄԱՐ /կգ/
1.	ՊՈՂՊԱՏԵ ԱՆԿՅՈՒՆԱԿ L 63x6	5.2	2	10.4	60.0
2.	ՊՈՂՊԱՏԵ ՁՈՂ Φ 16A III	0.6	16	9.6	15.2
3.	ՊՈՂՊԱՏԵ ՁՈՂ Φ 16	0.25	16	4.0	6.3
4.	ՊՈՂՊԱՏԵ ԹԵՐԹ 120x120x10 մմ /16 հատ/ -				9.1
5.	ԻՆՔՆԱԶԳՎՈՂ ՀԵՂՈՒՅՍ M 10 X120				64 հատ
	ՄԵՏԱՂԱԿԱՆ ԷԼԵՄԵՆՏՆԵՐԻ ՅՈՒՂԱՆԵՐԿՈՒՄ ԵՐԿՈՒ ԱՆԳԱՄ -				5.4 մ^2

ՏԱՆԻՔԻ ԱՍՏԻՃԱՆՆԵՐԻ ՆՅՈՒԹԵՐԻՐ ՄԱՍՆԱԳԻՐ Ա-2

Հ /Հ	ԱՆՎԱՆՈՒՄԸ	ՄԵԿ էԼ-ՏԻ ԵՐԿԱՐՈՒԹ-ՅՈՒՆԸ /մ/	ՔԱՆԱԿԸ /հատ/	ԸՆԴՀԱՆՈՒՐ ԵՐԿԱՐՈՒԹ-ՅՈՒՆԸ /մ/	ԸՆԴՀ. ՔԱՇԸ 1 ԱՍՏԻՃԱՆԻ ՀԱՄԱՐ /կգ/
1.	ՊՈՂՊԱՏԵ ԱՆԿՅՈՒՆԱԿ L 63x6	2.5	2	5.00	29.0
2.	ՊՈՂՊԱՏԵ ՁՈՂ Φ 16A III	0.6	8	3.60	7.6
3.	ՊՈՂՊԱՏԵ ՁՈՂ Φ 16	0.25	8	1.60	2.60
4.	ՊՈՂՊԱՏԵ ԹԵՐԹ 120x120x10 մմ /8 հատ/ -				4.6
5.	ԻՆՔՆԱԶԳՎՈՂ ՀԵՂՈՒՅՍ M 10 X120				32 հատ
	ՄԵՏԱՂԱԿԱՆ ԷԼԵՄԵՆՏՆԵՐԻ ՅՈՒՂԱՆԵՐԿՈՒՄ ԵՐԿՈՒ ԱՆԳԱՄ -				5.0 մ^2

ՏՆՕՐԵՆ	Հ. ԴԱՎԹՅԱՆ		ՀՀ ԱՐԱԳԱԾՈՏՆԻ ՄԱՐԶԻ ԱՇՏԱՐԱԿ ՔԱՂԱՔԻ ԱՐՏԵՄԻ ԱՅՎԱԶՅԱՆԻ ԱՆՎԱՆ ԵՐԱԺՇՏԱԿԱՆ ԴՊՐՈՑԻ ՏԱՆԻՔԻ ՀԻՄՆԱՆՈՐՈԳՄԱՆ ՆԱԽԱԳԻԾ	ՊԱՏՎԵՐ	
Ն. Գ. Ճ.	Դ. ՇԵՐՄԱԶԱՆՅԱՆ				
ԳՇԵՑ	Դ. ՇԵՐՄԱԶԱՆՅԱՆ		ՊԱՏՎԻՐԱՏՈՒ՝ ԱՇՏԱՐԱԿԻ ՀԱՄԱՅՆՔԱՊԵՏԱՐԱՆ	ԹԵՐԹ	ԹԵՐԹԵՐ
				ՃՇ-12	
			ՀԱՏՎԱԾ ՏԱՆԻՔ ԲԱՐՁՐԱՑՈՂ ԱՍՏԻՃԱՆՆԵՐԻՑ	ԷԼԵԿՇԻՆ	

ՏԱՆԻՔԻ ՆՈՐՈԳՄԱՆ ԱՇԽԱՏԱՆՔՆԵՐԻ ՄԱՍՆԱԳԻՐ

ՏԱՆԻՔԻ ՓԱՅՏԵ ԿՈՆՍՏՐՈՒԿՑԻԱՆԵՐԻ ՄՇԱԿՈՒՄ ՀԱԿԱՆԵԽԻՉ ԵՎ ՀԱԿԱՀՐԴԵՀԱՅԻՆ ԼՈՒԾՈՒՅԹՈՎ - 17.1 մ^3
ԿԱՎԱՐԱՄԱԾԻ ԿՈՆՍՏՐՈՒԿՑԻԱՆԵՐԻ ՄՇԱԿՈՒՄ ՀԱԿԱՆԵԽԻՉ ԵՎ ՀԱԿԱՀՐԴԵՀԱՅԻՆ ԼՈՒԾՈՒՅԹՈՎ - 470.0 մ^2
ՏԱՆԻՔԻ ԾԱԾԿՈՒՅԹԻ ԳՈՒՆԱՎՈՐ ՑԻՆԿԱՊԱՏ ՊՐՈՖԻԼԱՎՈՐ ԹԻԹԵՂ ԿՊ-25 /հաստ. 0.5 մմ/ - 470.0 մ^2
ՑՎԻԿԻ ԵՐԵՍԱՊԱՏՈՒՄ ԳՈՒՆԱՎՈՐ ՑԻՆԿԱՊԱՏ ԹԻԹԵՂ /հաստ. 0.5 մմ/ - 25.0 մ^2
ԳՈԳՆՈՑԻ ԿԱՌՈՒՑՈՒՄ ԳՈՒՆԱՎՈՐ ՑԻՆԿԱՊԱՏ ԹԻԹԵՂԻՑ /հաստ. 0.-5 մմ/ /Լայն.=500 մմ, Լընդհ.=19.7 մ/ - 10.0 մ^2
ՁՐՀՈՐԴԱՆԻ ԿԱՌՈՒՑՈՒՄ ԳՈՒՆԱՎՈՐ ՑԻՆԿԱՊԱՏ ԹԻԹԵՂԻՑ /հաստ. 0.5 մմ/ - 40.0 գծմ
ՁՐՀՈՐԴԱՆԻ ՀԵՆԱԿՆԵՐԻ ՏԵՂԱԴՐՈՒՄ ՌՈՄԲԻԿՆԵՐԻՑ ՏԱՆԻՔԻ ԳՈՒՆԱՎՈՐ ՑԻՆԿԱՊԱՏ ԹԻԹԵՂԻՑ /հաստ. 0.5 մմ/ -50 հատ
ԳՈՒՆԱՎՈՐ ՑԻՆԿԱՊԱՏ հաստ 0.5 մմ թիեղից h =7.2 մ d=150 մմ ջրահեռացման խողովակների կախում -2 կոմպլեկտ
ԳՈՒՆԱՎՈՐ ՑԻՆԿԱՊԱՏ հաստ 0.5 մմ թիեղից h =9.6 մ d=150 մմ ջրահեռացման խողովակների կախում -2 կոմպլեկտ
ՁՐԱՏԱՐ ԽՈՂՈՎԱԿՆԵՐԻ ԱՄՐԱՑՆՈՂ ՊԼԱՍՄԱՍԵ ԷԼԵՄԵՆՏՆԵՐԻ ՏԵՂԱԴՐՈՒՄ /գործարանային արտադրության/ -33 հատ
ՁՆԱՐԳԵԼԻՉՆԵՐԻ ՏԵՂԱԴՐՈՒՄ ԳՈՒՆԱՎՈՐ ՑԻՆԿԱՊԱՏ ԹԻԹԵՂԻՑ /հաստ. 0.5 մմ, երկար. 1000 մմ/ - 16 հատ
ՁՆԱՐԳԵԼԻՉՆԵՐԻ ԱՄՐԱՑՈՒՄ ԻՆՔՆԱՊԱՐՈՒՐԱԿՈՎ Փ8 - 160 հատ
ՌԵՏԻՆԵ ՏԱՓՈՂԱԿՈՎ ՑԻՆԿԱՊԱՏ ՊՏՈՒՏԱԿԱՄԵԽ M 5x80 - 2820 հատ
ՊԻՊԻ ՏԱԽՏԱԿ 100 x 50 մմ -1.5 մ^3
ԼՐԱՑՈՒՑԻՉ ՓԱՅՏԱՆՅՈՒԹ - 2.1 մ^3
ԿԱՎԱՐԱՄԱԾԻ ՓՈԽՈՒՄ ԵՎ ԽՏԱՑՈՒՄ - 12.0 մ^2 /0.6 մ^3
ՋԵՐՄԱՄԵԿՈՒՍԻՉ ՇԵՐՏԻ ԿԱՌՈՒՑՈՒՄ /խարամ 150 մմ/ - 28.5 մ^3
ԺԱՄԱՆԱԿԱՎՈՐ ԾԱԾԿ ԵՐԿՏԱԿ ՊՈԼԻԷԹԻԼԵՆԱՅԻՆ ՆՅՈՒԹՈՎ /ցելաֆոն/ - 470.0 մ^2

ՏԱՆԻՔԻ ՔԱՆԴՄԱՆ ԱՇԽԱՏԱՆՔՆԵՐԻ ՄԱՍՆԱԳԻՐ

ՏԱՆԻՔԻ ԾԱԾԿՈՒՅԹԻ ԳՈՒՆԱՎՈՐ ՑԻՆԿԱՊԱՏ ՊՐՈՖԻԼԱՎՈՐ ԹԻԹԵՂԻ ՔԱՆԴՈՒՄ - 490.0 մ^2
ՏԱՆԻՔԻ ՓԱՅՏԱՆՅՈՒԹ ՔԱՆԴՈՒՄ -0.8 մ^3

ՏՆՕՐԵՆ	Հ. ԴԱՎԹՅԱՆ		ՀՀ ԱՐԱԳԱԾՈՏՆԻ ՄԱՐԶԻ ԱՇՏԱՐԱԿ ՔԱՂԱՔԻ ԱՐՏԵՄԻ ԱՅՎԱԶՅԱՆԻ ԱՆՎԱՆ ԵՐԱԺՇՏԱԿԱՆ ԴՊՐՈՑԻ ՏԱՆԻՔԻ ՀԻՄՆԱՆՈՐՈԳՄԱՆ ՆԱԽԱԳԻԾ	ՊԱՏՎԵՐ	
Ն. Գ. Ճ.	Դ. ՇԵՐՄԱԶԱՆՅԱՆ				
ԳԾԵՑ	Դ. ՇԵՐՄԱԶԱՆՅԱՆ		ՊԱՏՎԻՐԱՏՈՒ՝ ԱՇՏԱՐԱԿԻ ՀԱՄԱՅՆՔԱՊԵՏԱՐԱՆ	ԹԵՐԹ	ԹԵՐԹԵՐ
				ՃՇ-13	
			ՏԱՆԻՔԻ ՆՈՐՈԳՄԱՆ ԵՎ ՔԱՆԴՄԱՆ ԱՇԽԱՏԱՆՔՆԵՐԻ ՄԱՍՆԱԳԻՐ	ԷԼԵԿՇԻՆ	

ԱՇԽԱՏԱՆՔՆԵՐԻ ԿԱՏԱՐՄԱՆ ԺԱՄԱՆԱԿԱՑՈՒՅՑ

Հ/Հ	Աշխատանքի անվանումը	Ամիսներ											
		1	2	3	4	5	6	7	8	9	10	11	12
1	Տանիքի քանդման աշխատանքներ												
2	Տանիքի փայտանյութի կառուցման աշխատանքներ												
3	Տանիքածածկույթի կառուցման աշխատանքներ												

Շինարարության տևողությունը 4 ամիս

ՏՆՕՐԵՆ	Հ. ԴԱՎԹՅԱՆ		ՀՀ ԱՐԱԳԱԾՈՏՆԻ ՄԱՐԶԻ ԱՇՏԱՐԱԿ ՔԱՂԱՔԻ ԱՐՏԵՄԻ ԱՅՎԱԶՅԱՆԻ ԱՆՎԱՆ ԵՐԱԺՇՏԱԿԱՆ ԴՊՐՈՑԻ ՏԱՆԻՔԻ ՀԻՄՆԱՆՈՐՈԳՄԱՆ ՆԱԽԱԳԻԾ	ՊԱՏՎԵՐ	
Ն. Գ. Ճ.	Դ. ՇԵՐՄԱԶԱՆՅԱՆ				
ԳՇԵՑ	Դ. ՇԵՐՄԱԶԱՆՅԱՆ		ՊԱՏՎԻՐԱՏՈՒ՝ ԱՇՏԱՐԱԿԻ ՀԱՄԱՅՆՔԱՊԵՏԱՐԱՆ	ԹԵՐԹ	ԹԵՐԹԵՐ
				ՃՇ-14	
			ԱՇԽԱՏԱՆՔՆԵՐԻ ԿԱՏԱՐՄԱՆ ԺԱՄԱՆԱԿԱՑՈՒՅՑ	ԷԼԵԿՇԻՆ	